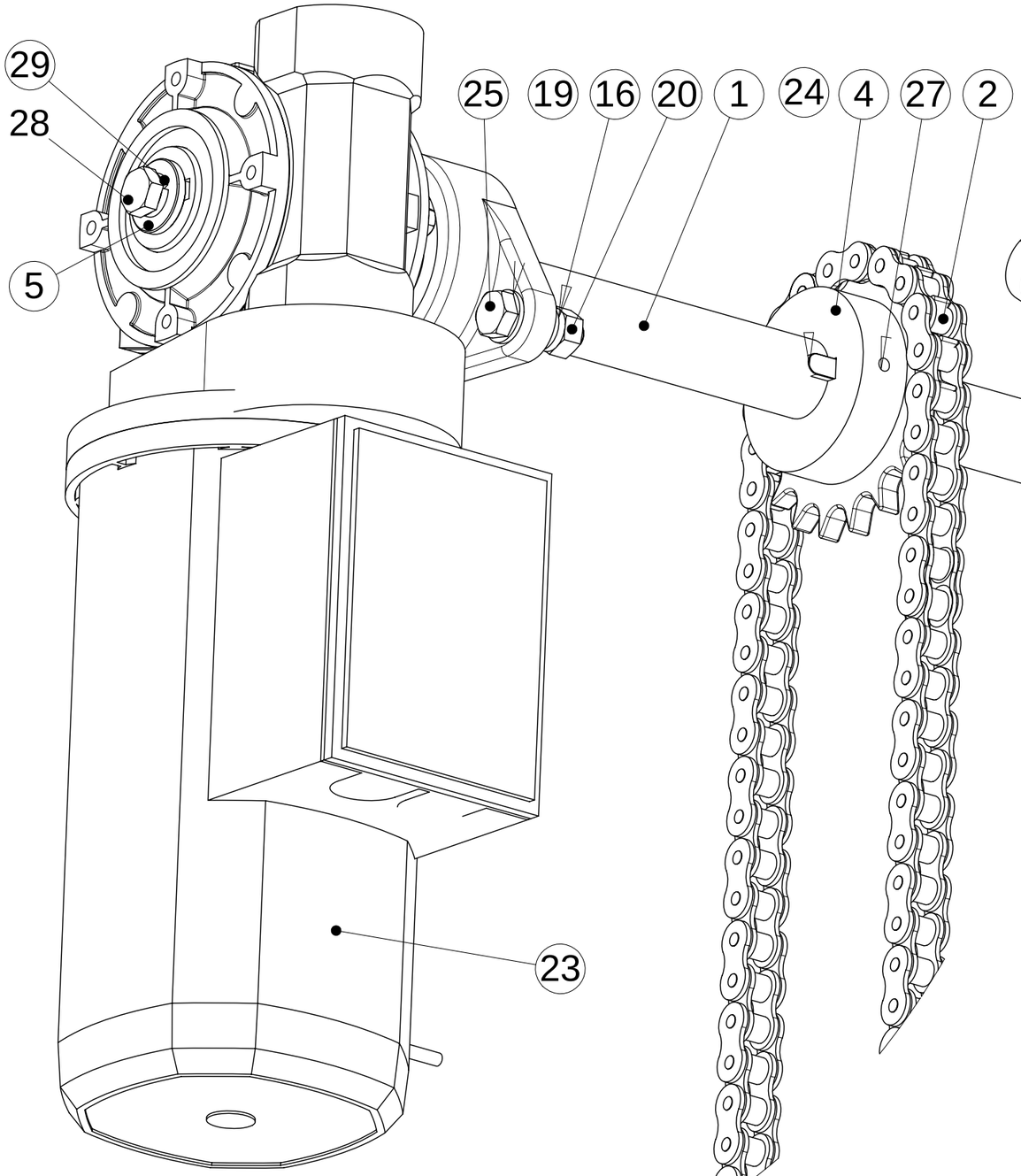

Ensemble "Elévation électrique" seul

Chassis non représenté

Palier 18 seul

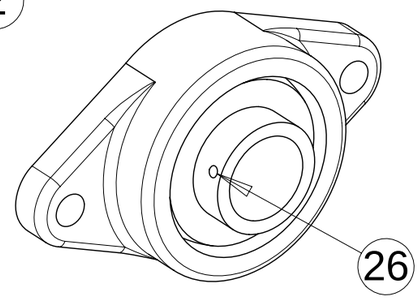

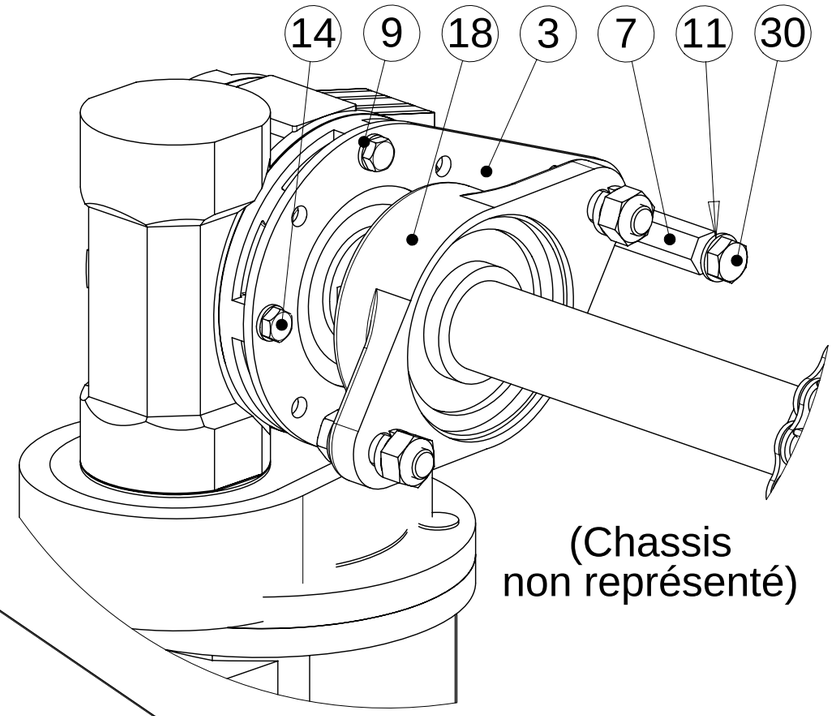

(Chassis
non représenté)

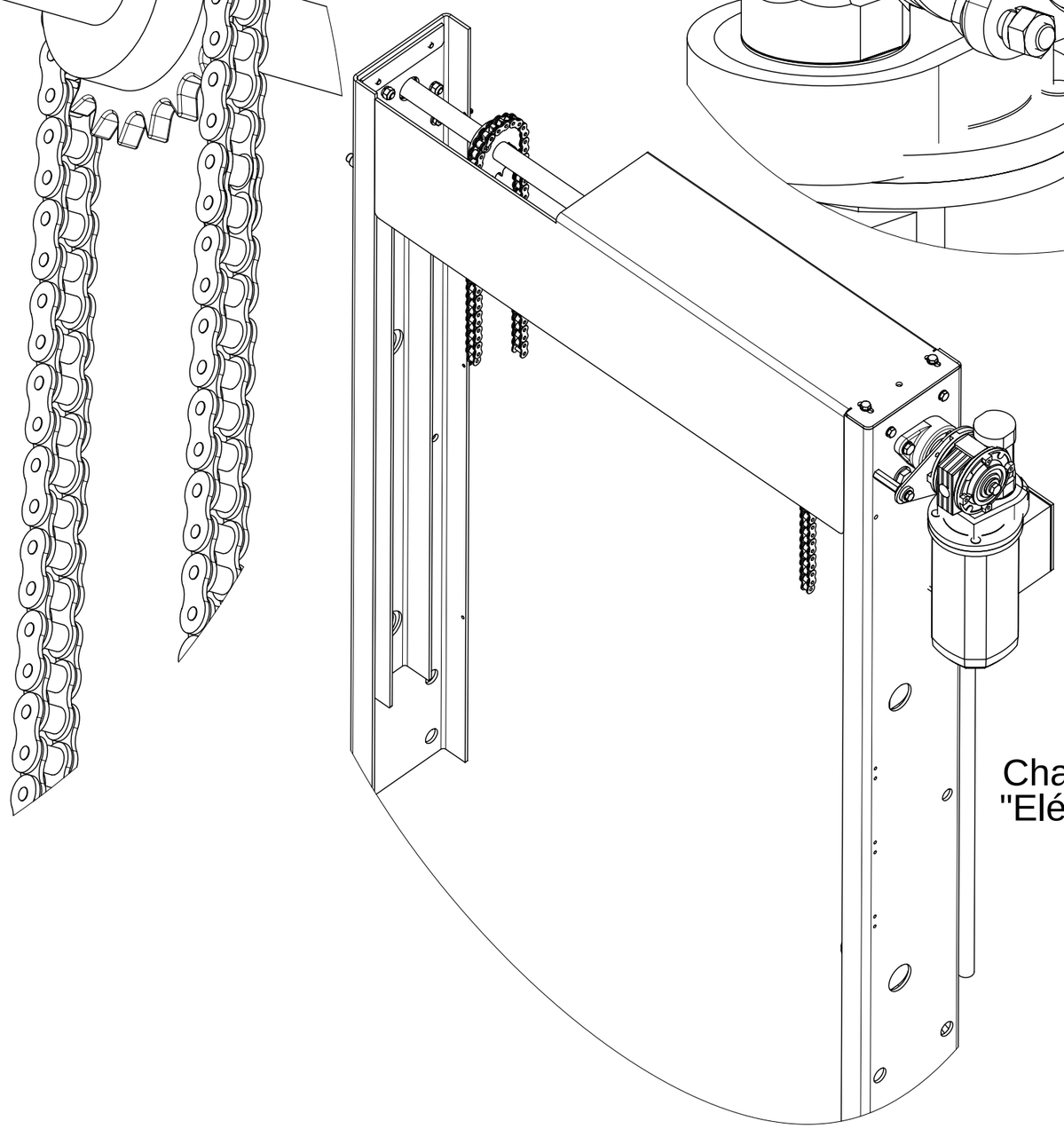

Chassis et ensemble
"Elévation électrique"

DT1